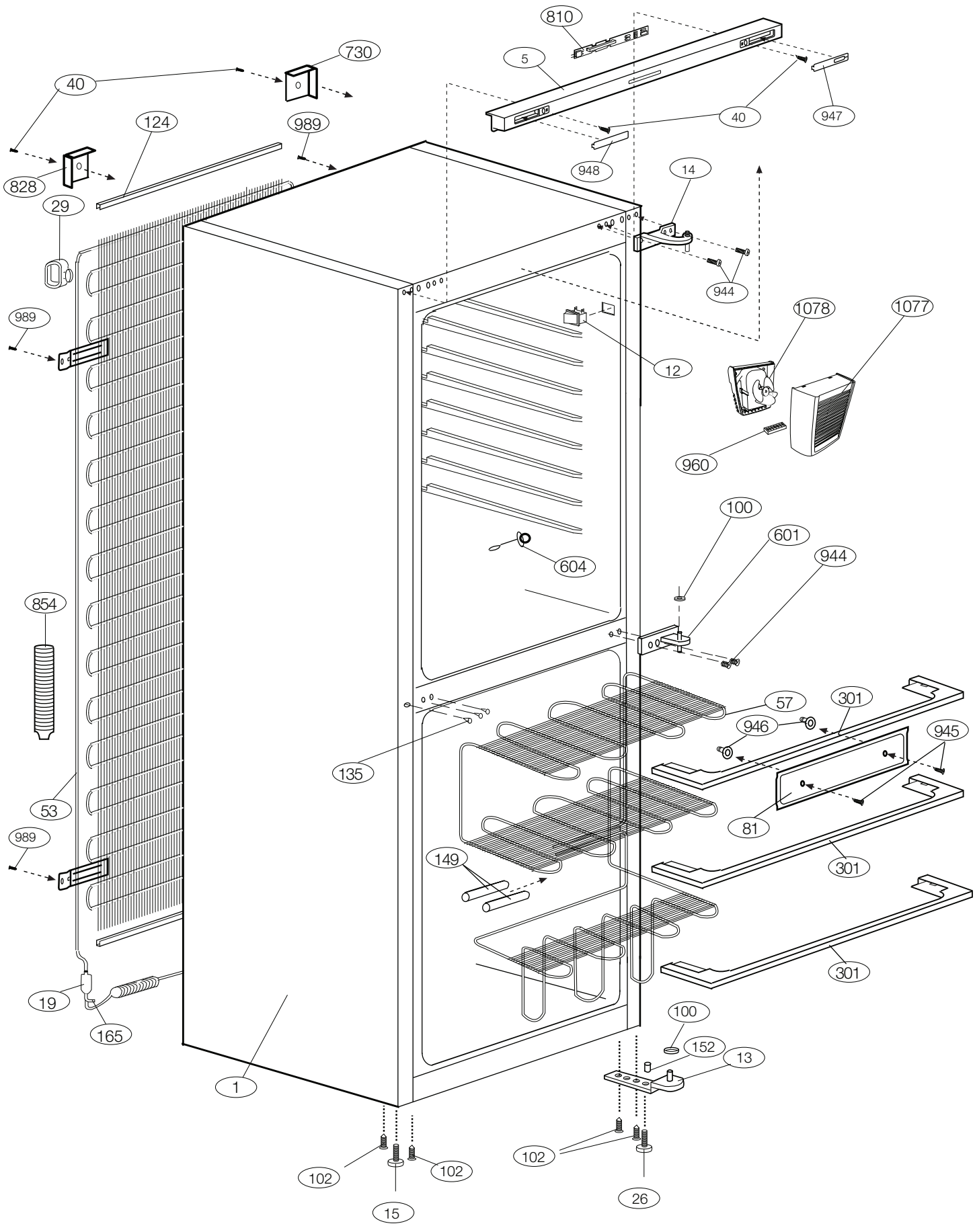
810
730
5
40
40
947
124
989
948
828
14
29
944
989
1078
1077
12
960
100
601
604
944
854
57
301
946
945
135
53
81
989
149
301
301
19
165
100
152
13
1
102
102
102
15
26

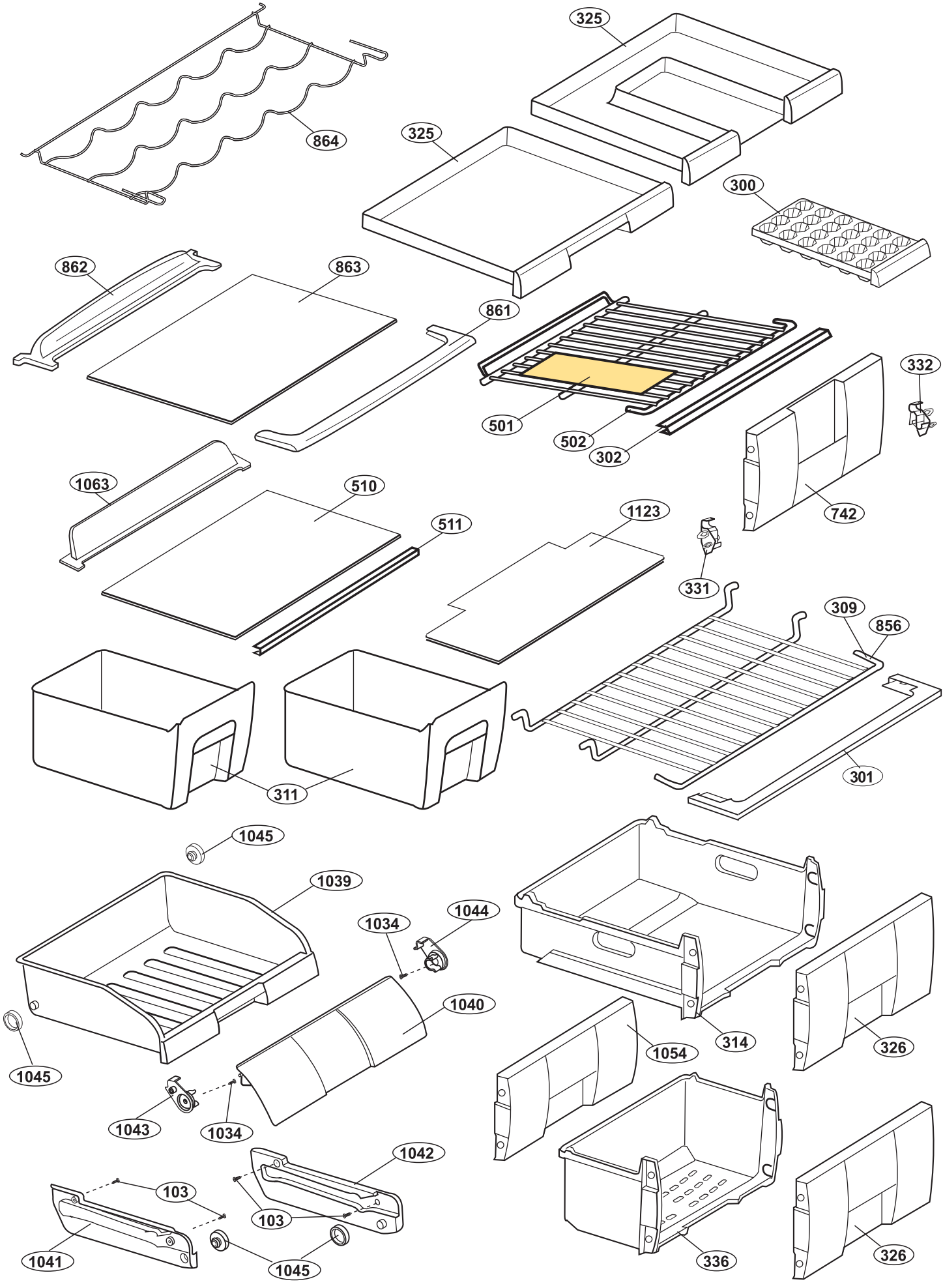
325
864
325
300
862
863
861
332
501
502
302
742
1063
510
511
1123
331
309
856
311
301
1045
1039
1044
1034
1040
1045
314
1054
326
1043
1034
1042
103
103
1041
1045
336
326

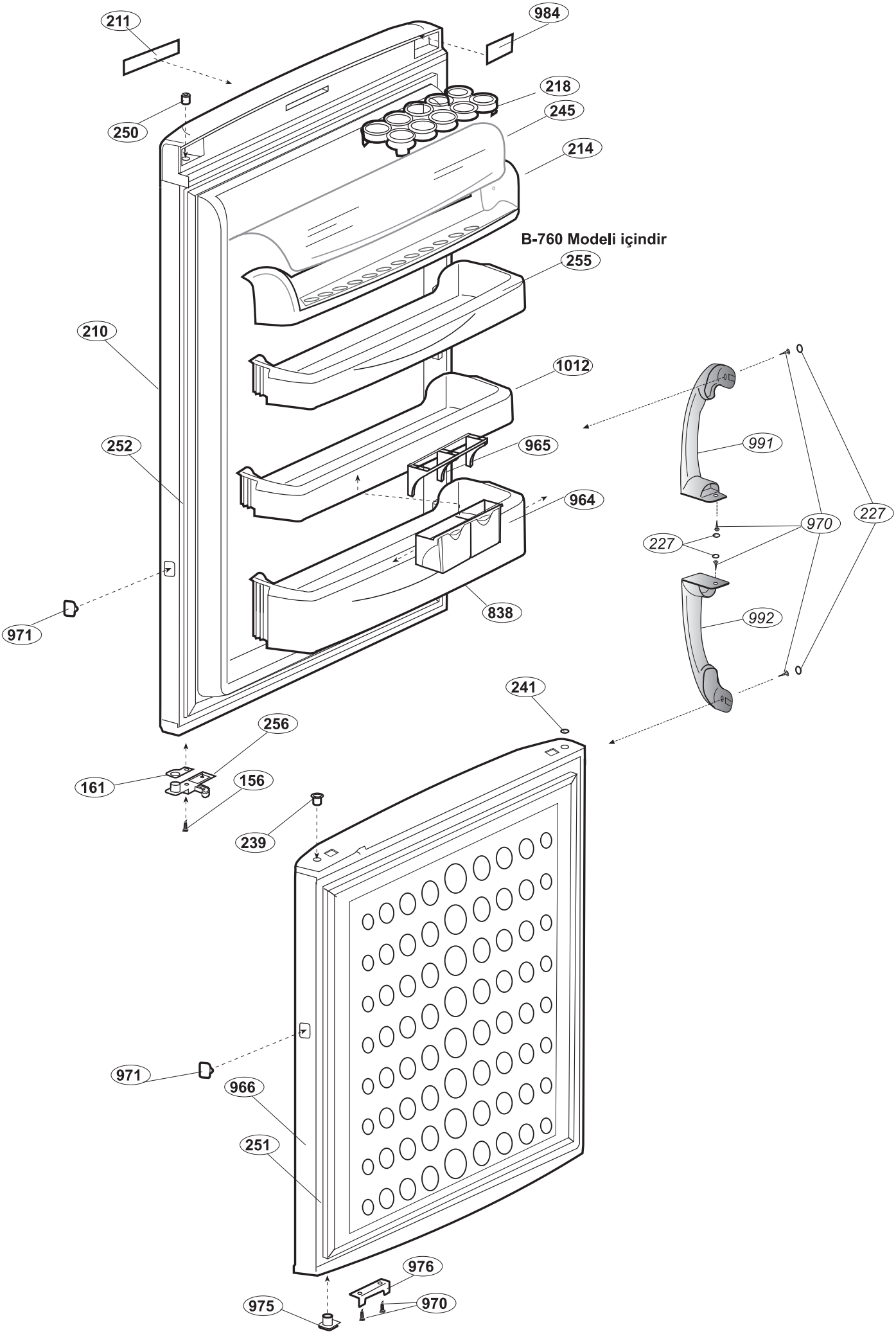
211
984
218
245
250
214
B-760 Modeli içindir
255
210
1012
991
252
965
964
970
227
227
971
838
992
241
256
161
156
239
971
966
251
976
975
970

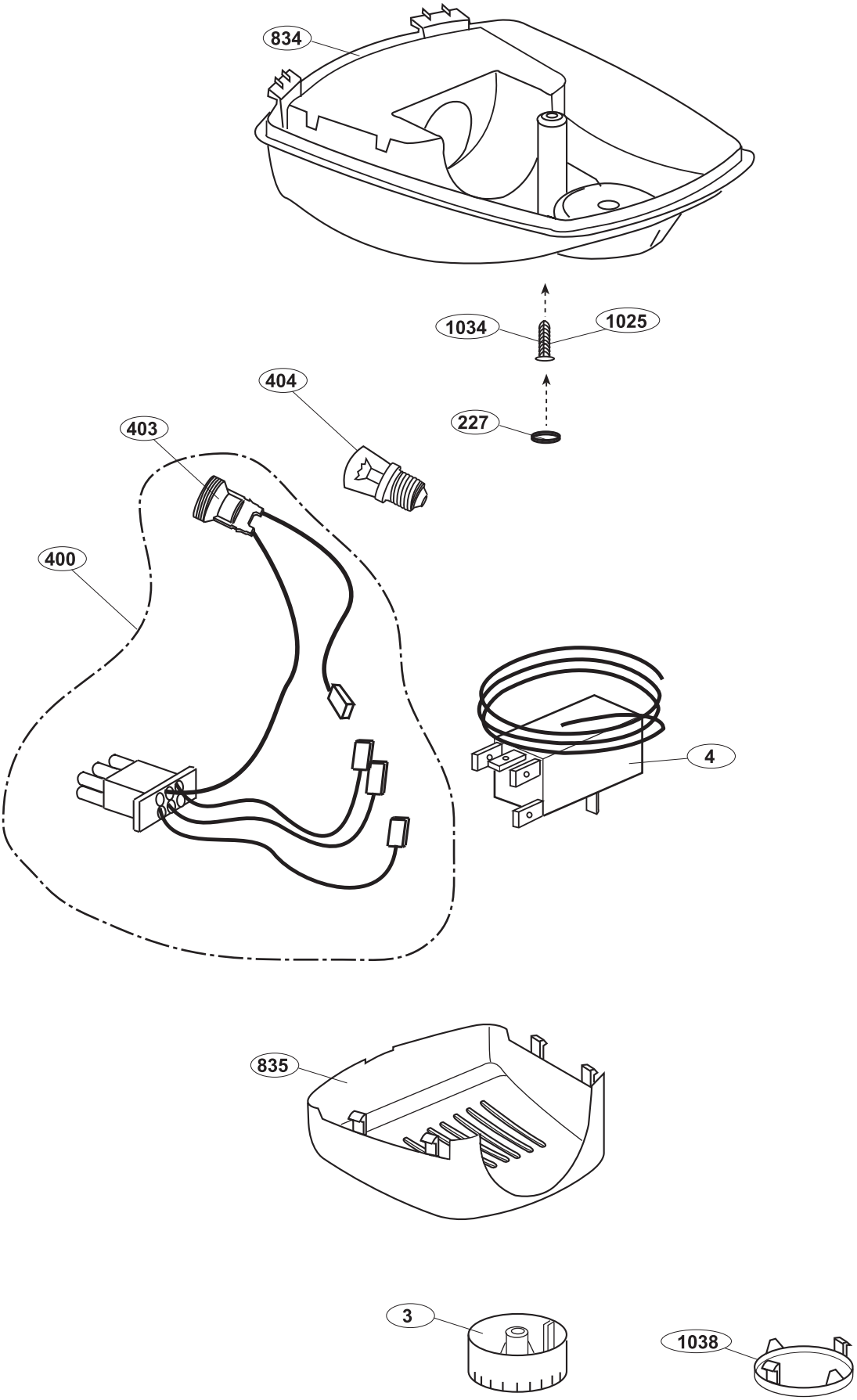
834
1034
1025
404
227
403
400
4
835
3
1038

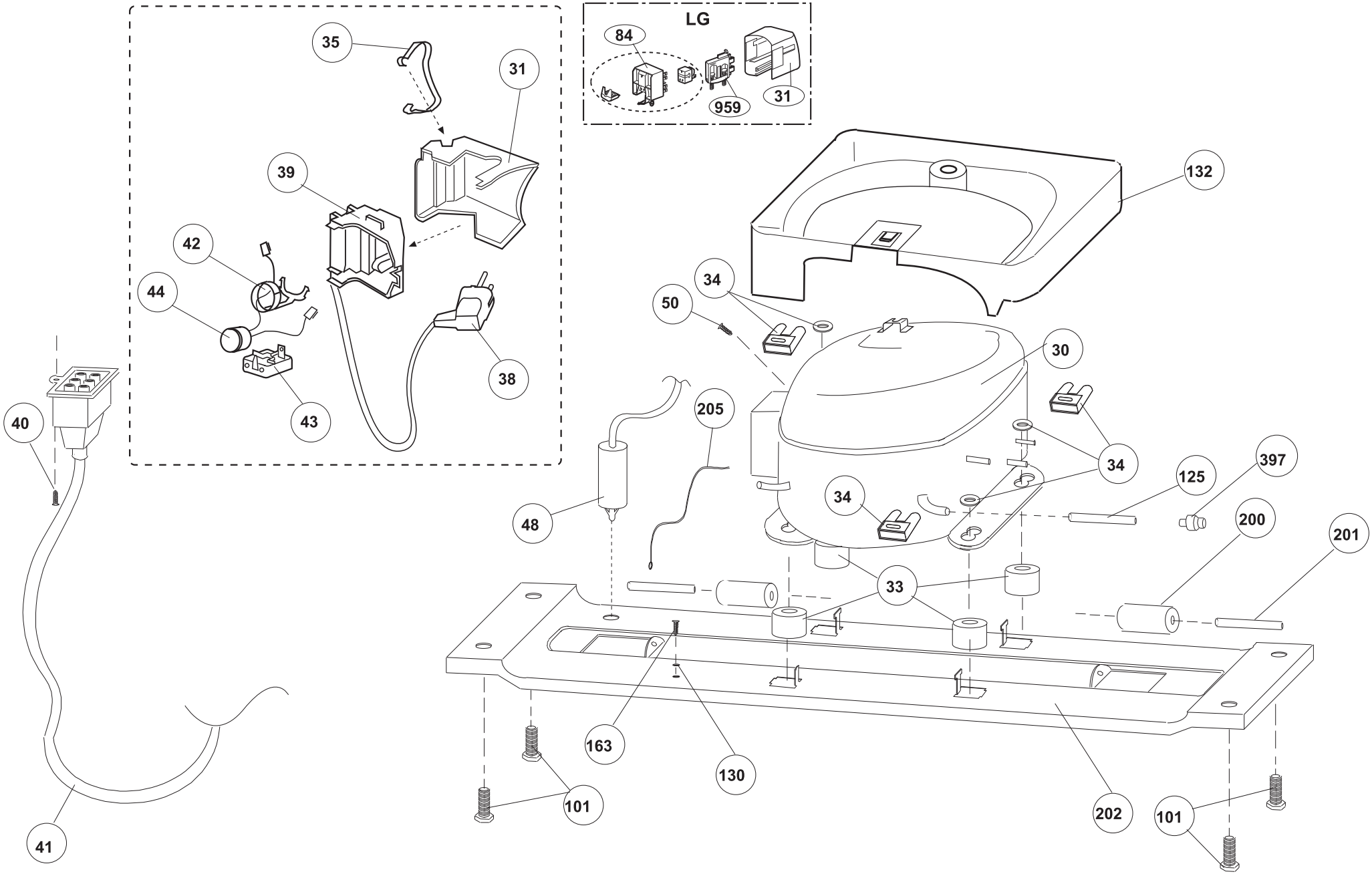
LG
84
959
31
35
31
39
42
44
43
38
40
41
132
34
50
30
205
34
34
125
397
48
200
201
33
163
130
101
202
101